Plan PM-07 _ Ind2 : Huisserie métal - Pose en tableau

Gamme Pavillon 31, 31 CR3, 40, 45 CR3, Metalforce Villa BP1

☑ Dimensions Vantaux
☐ Dimensions Tableau

Hauteur Vantail :	2009
Largeur Ouvrant :	922

Hauteur standard vantail (cote de commande) :
2009; 2109; 2209

Largeur standard vantail (cote de commande) :
622; 722; 822; 922; 1022

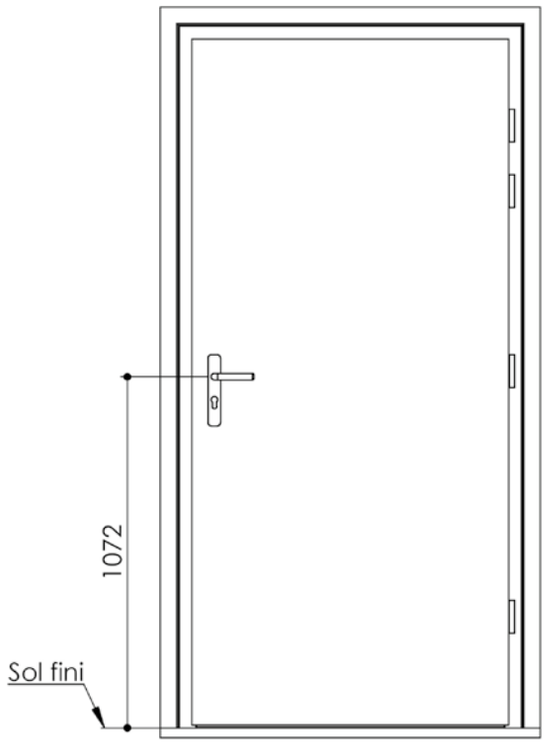

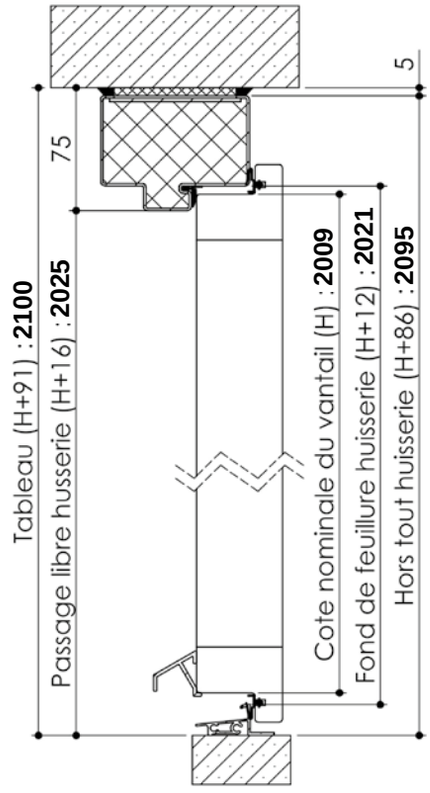

Détail bas de porte

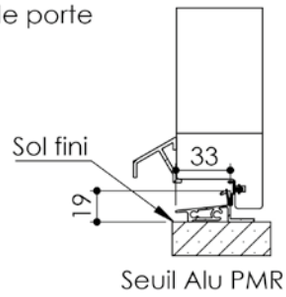

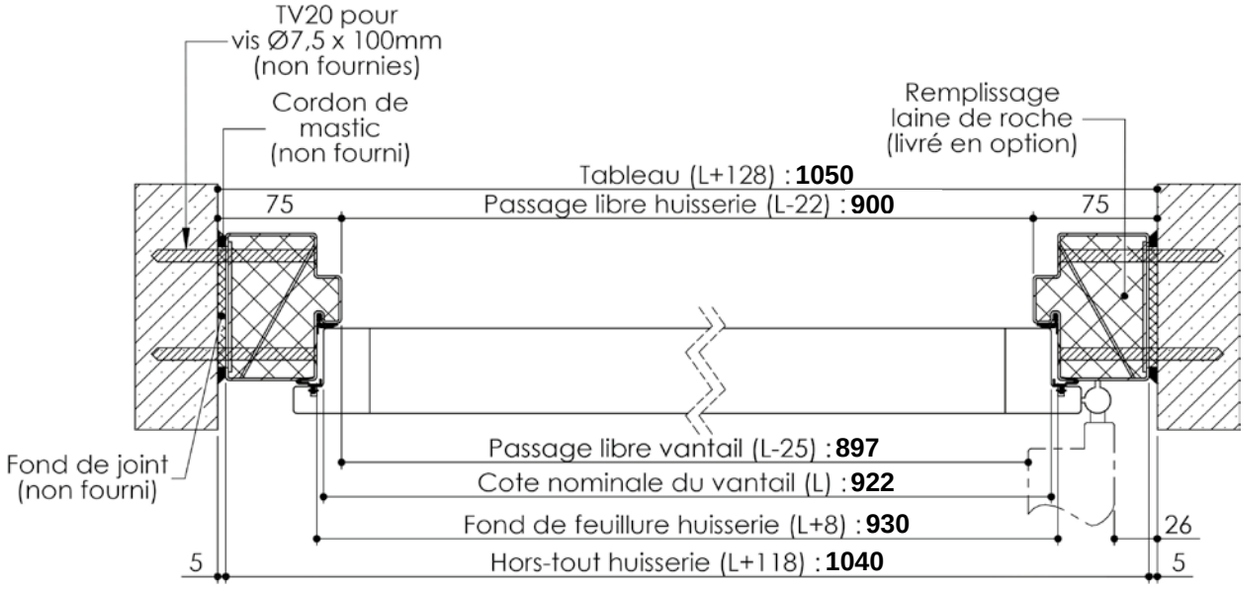

Cahier technique

Plan non contractuel, Keyor se réserve le droit de modifier ce plan pour des raisons industrielles

Plan PM-07 _ Ind2 : Huisserie métal - Pose en tableau

Gamme Pavillon 31, 31 CR3, 40, 45 CR3, Metalforce Villa BP1

☑ Dimensions Vantaux
☐ Dimensions Tableau

Hauteur Vantaux :	2009
Largeur Ouvrant :	922
Largeur Semi-Fixe :	452

Hauteur standard vantail (cote de commande) :***2009; 2109; 2209***
Largeur standard vantail journalier (cote de commande) :***622; 722; 822; 922; 1022***
Largeur standard vantail semi-fixe (cote de commande) :***352; 452; 552; 652; 752; 852***

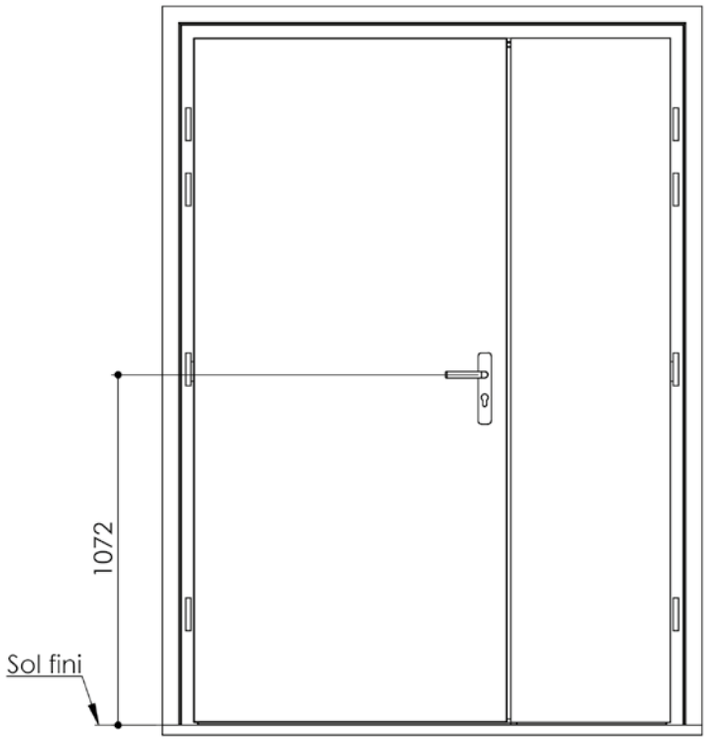

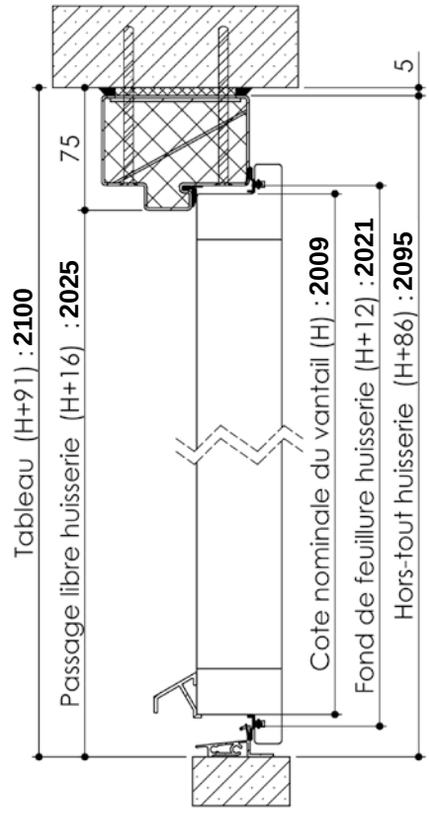

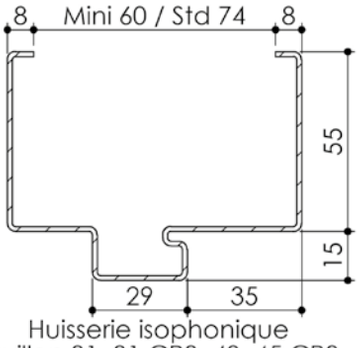

Huisserie isophonique
Pavillon 31, 31 CR3, 40, 45 CR3,
MetalForce Villa BP1

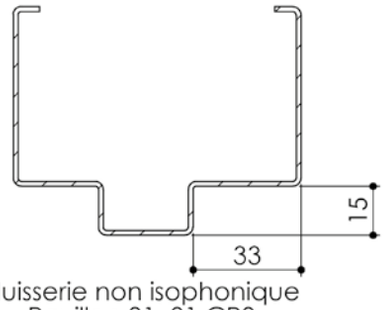

Huisserie non isophonique
Pavillon 31, 31 CR3

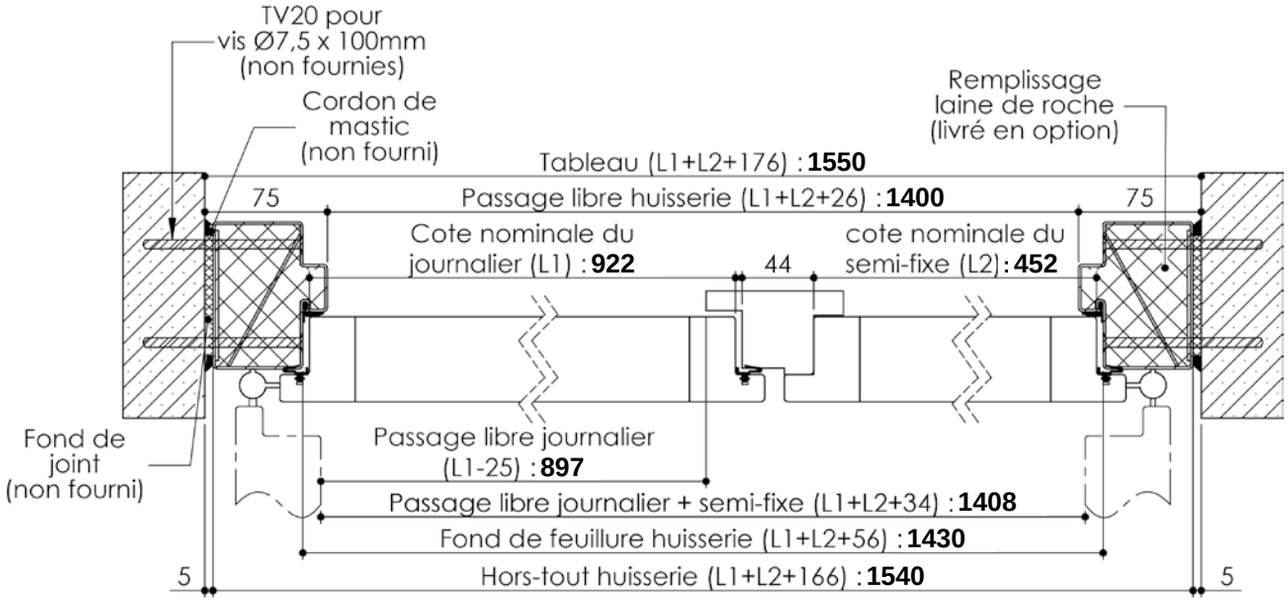

Cahier technique

Plan non contractuel, Keyor se réserve le droit de modifier ce plan pour des raisons industrielles