Plan PM-66 _ Ind2 : Huisserie métal - Pose en tableau

Gamme Jardin

☑ Dimensions Vantaux
☐ Dimensions Hors-Tout

Largeur Ouvrant : 830

Hauteur standard vantail (cote de commande) :
2015

Largeur standard vantail (cote de commande) :
830; 930

(Pas de hors standard sur la gamme jardin)

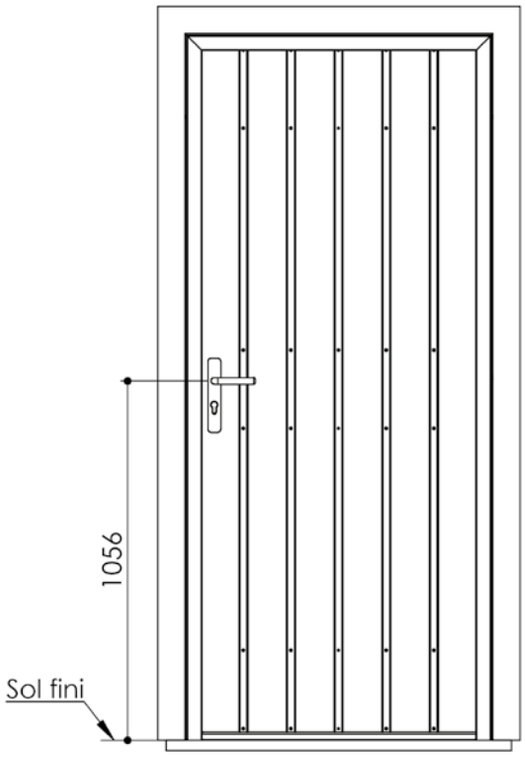

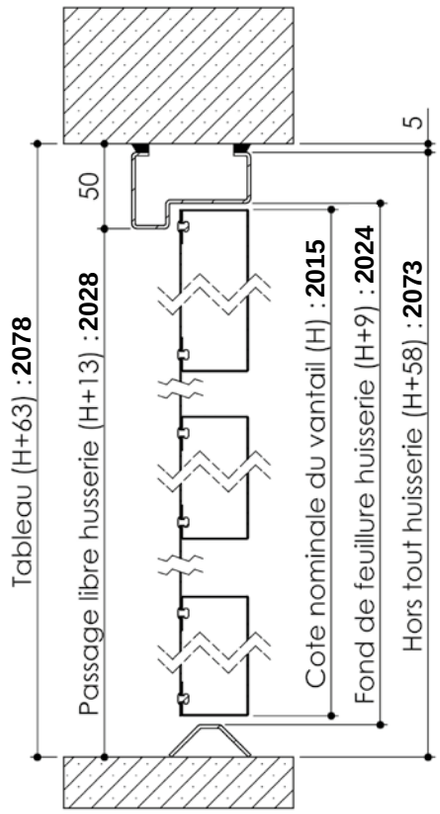

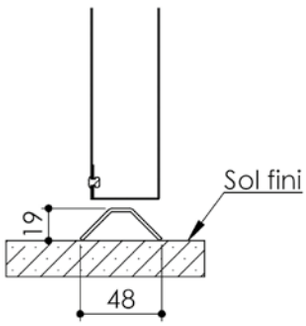

Seuil Jardin

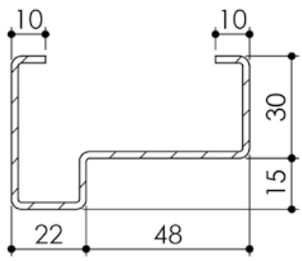

Huisserie T5
Jardin

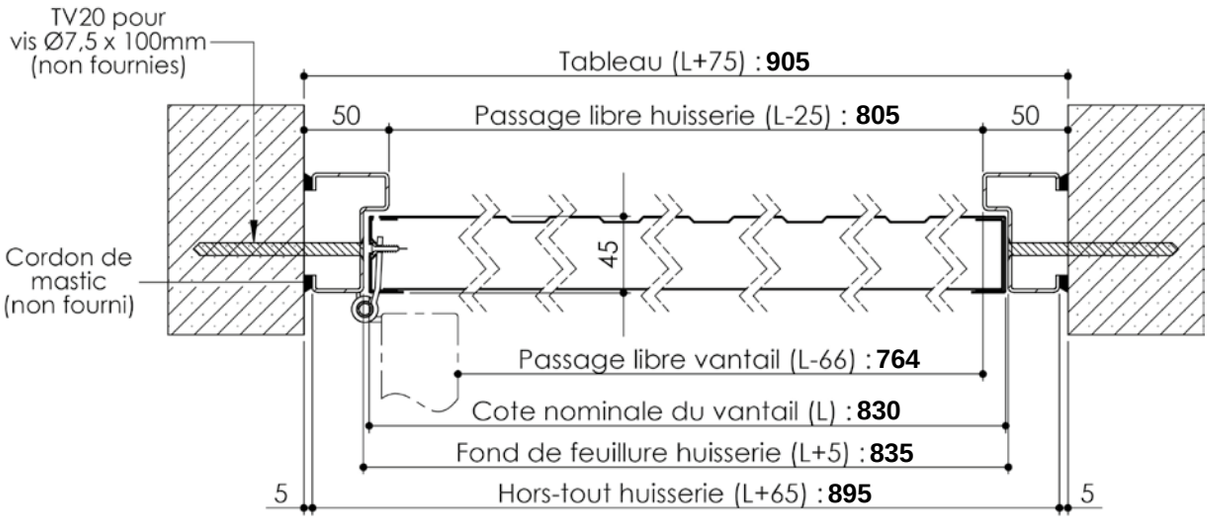

Cahier technique

Plan non contractuel, Keyor se réserve le droit de modifier ce plan pour des raisons industrielles