Plan PM-37 _ Ind3 : Huisserie métal - Pose en tableau

Gamme majustal

☑ Dimensions Vantaux
☐ Dimensions Hors-Tout

Largeur Ouvrant : 930

Hauteur standard vantail (cote de commande) :
2040

Largeur standard vantail (cote de commande) :
830; 930

(Pas de hors standard sur la gamme majustal)

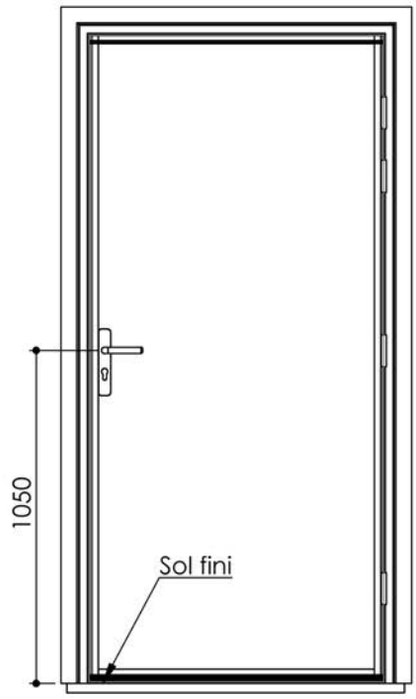

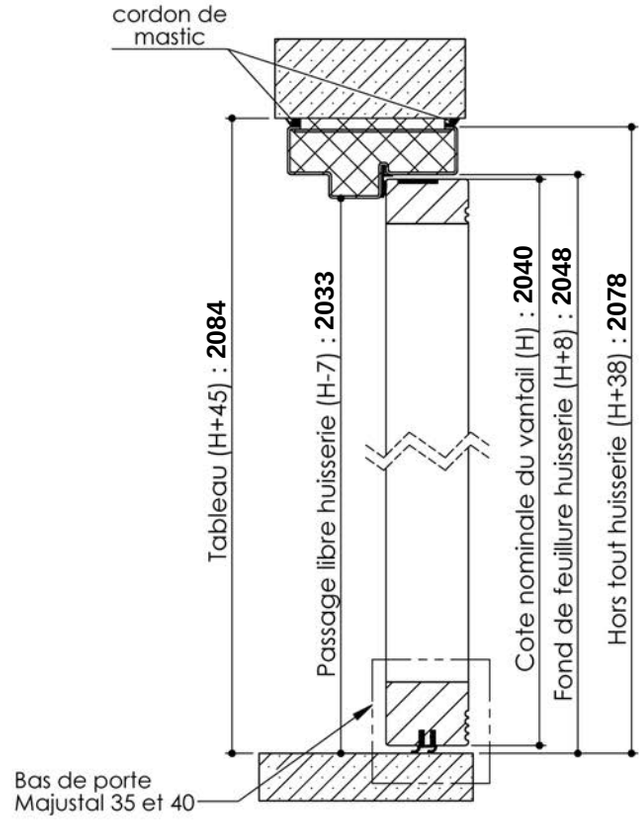

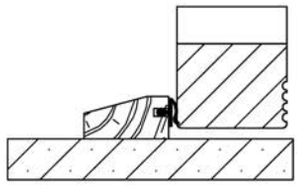

Seuil Suisse
Majustal 42

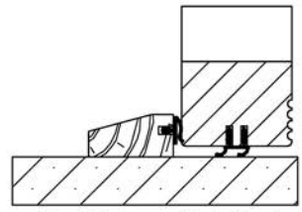

Seuil Suisse et joint balai
Majustal 44

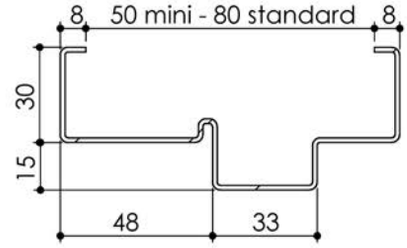

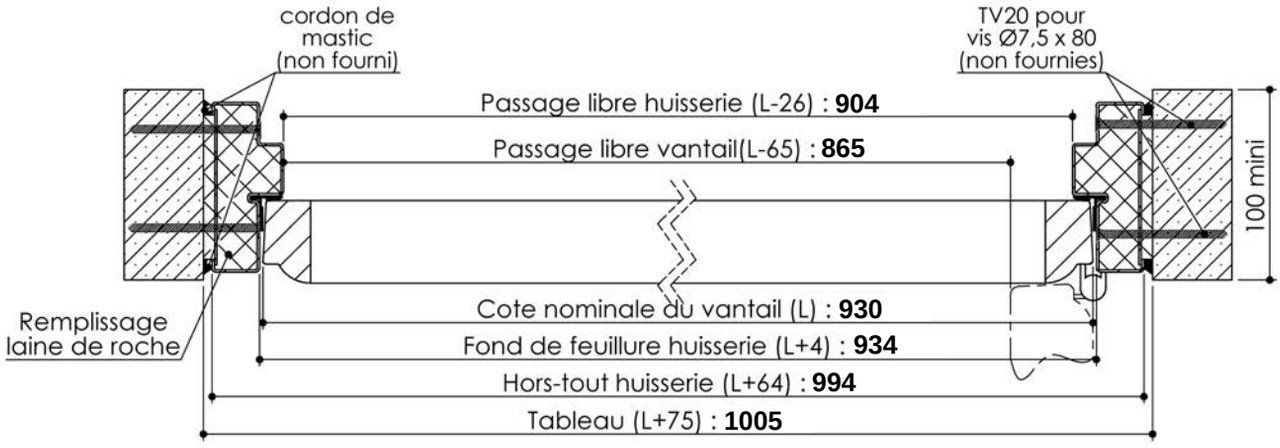

Plan non contractuel, Keyor se réserve le droit de modifier ce plan pour des raisons industrielles