Plan PM-18 _ Ind2 : Huisserie bois - Pose scellée

Gamme résidence

☑ Dimensions Vantaux
☐ Dimensions Hors-Tout

Hauteur Vantail :	2009
Largeur Ouvrant :	920

Hauteur standard vantail (cote de commande) :
2009; 2109; 2209

Largeur standard vantail (cote de commande) :
620; 720; 820; 920; 1020

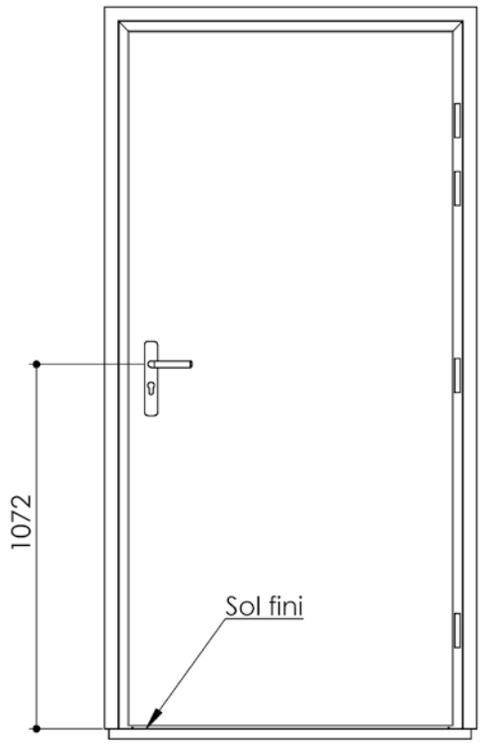

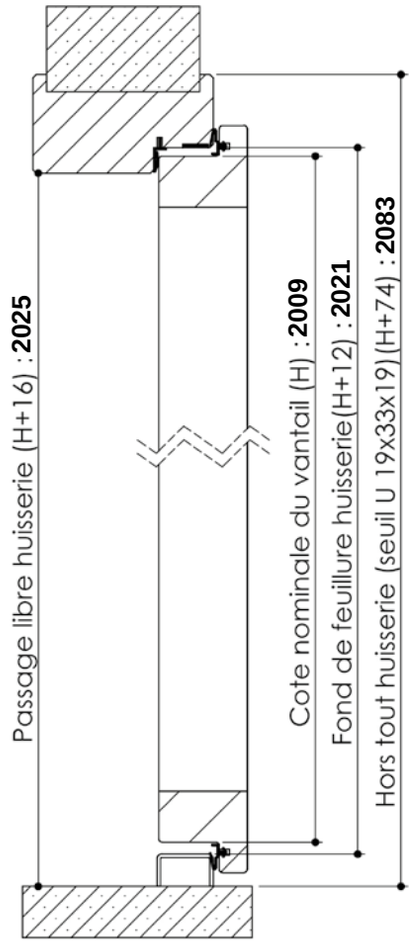

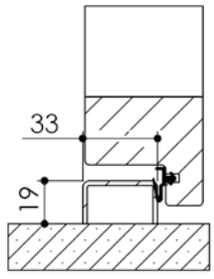

Seuil U inversé
Version Residence P

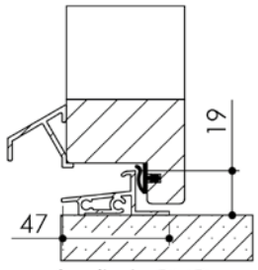

Seuil alu PMR
Version Résidence C

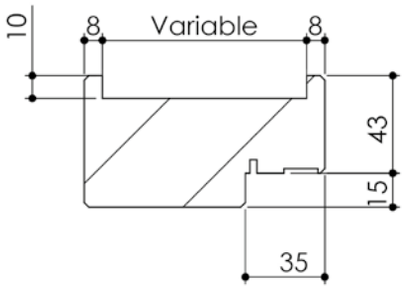

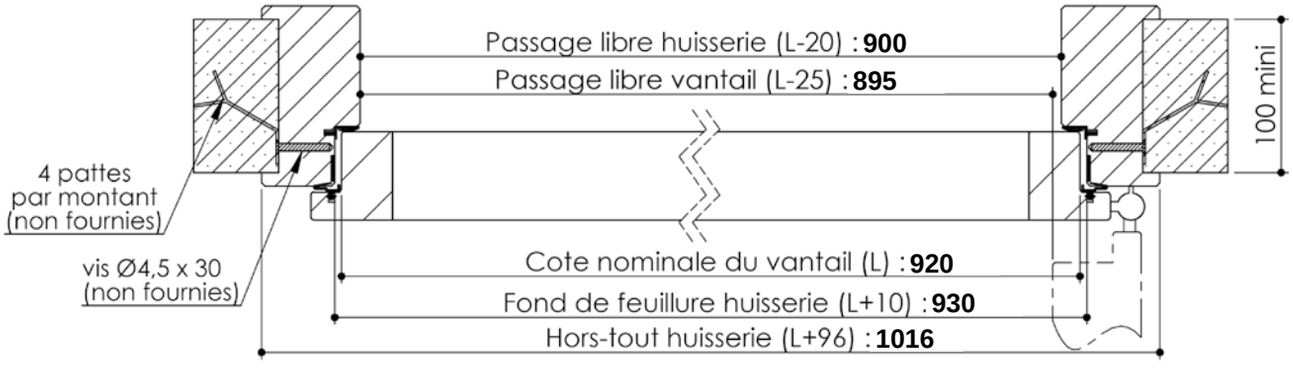

Cahier technique

Plan non contractuel, Keyor se réserve le droit de modifier ce plan pour des raisons industrielles